第91回全国高校サッカー選手権大会組み合わせ表

国：国立競技場　埼：埼玉スタジアム2002　三：ニッパツ三ツ沢球技場
江：江戸川区陸上競技場　浦：浦和駒場スタジアム　市：市原臨海競技場
駒：駒沢陸上競技場　麻：相模原麻溝公園競技場　フ：フクダ電子アリーナ

※【　】内の数字はマッチナンバー

＊ オープニングゲーム　12月30日（日）　国立競技場　13：10
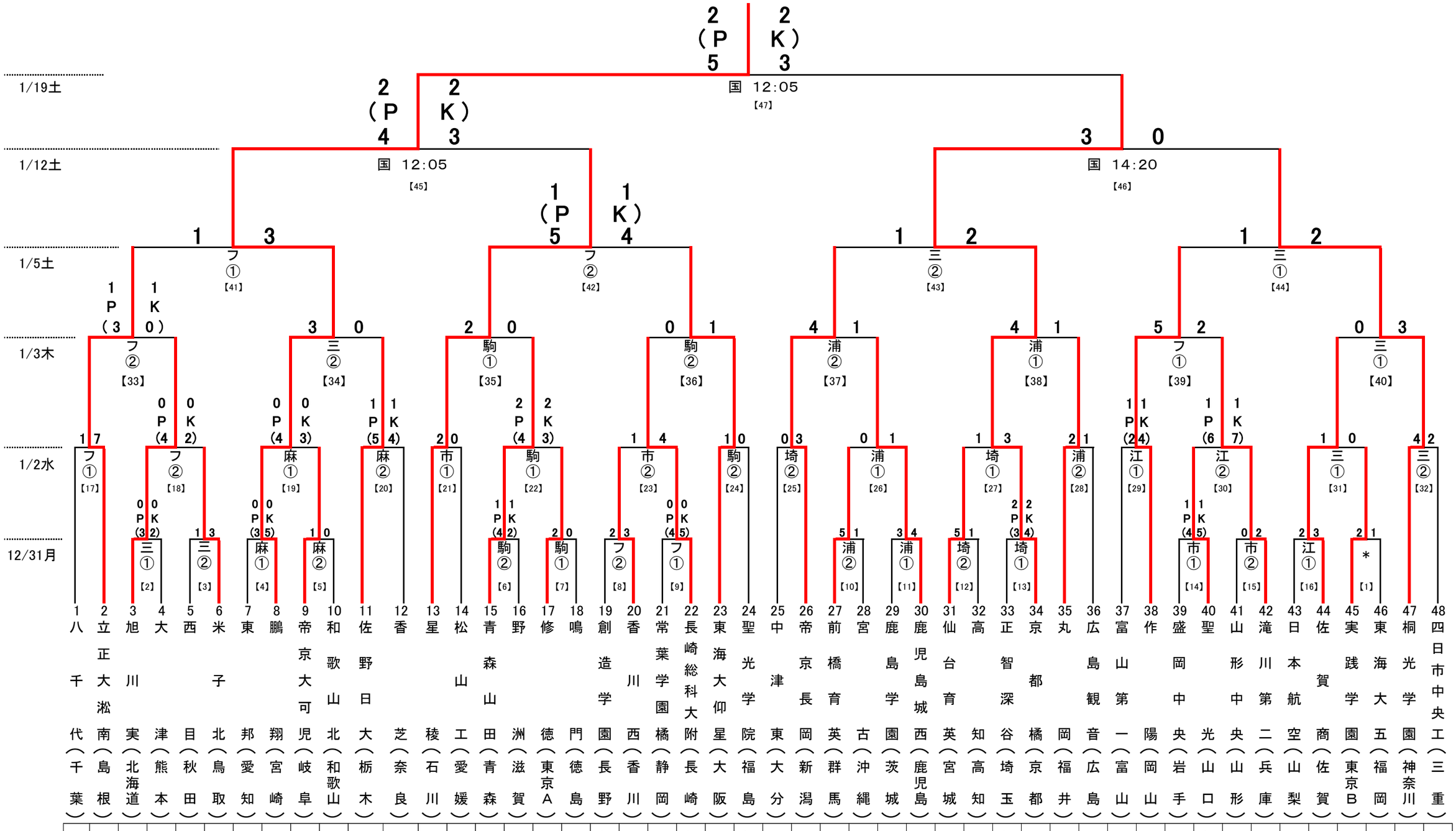
試合開始時刻　①12：05　②14：10